01.002
BG-3SMD160W7500 0,72W 75lm 12V

begriff

BG-3SMD160W7500 0,72W 75lm 12V - герметичный светодиодный модуль в пластиковом корпусе. Широкая линза позволяет использовать модуль даже в конструкциях с малой глубиной. Алюминиевая печатная плата обеспечивает оптимальный температурный режим работы светодиодов. Модули соединены между собой по параллельной схеме в гирлянды по 20 штук. Используется при изготовлении элементов наружной и интерьерной рекламы, для светового оформления интерьера и ландшафтов.

Рис.1 Внешний вид

BG-3SMD160W7500 0,72W 75lm 12V	
Артикул	01.002
Тип и количество светодиодов	SMD2835 (3 шт.)
Размеры модуля (ДхШхВ)	74 x 15 x 7,7 мм
Способы крепления	Двусторонний скотч Монтажные отверстия
Технические характеристики	
Входное напряжение	DC 12 ± 5 %
Номинальная мощность	0,72 Вт
Световой поток	75 Лм
Цветовая температура	7500 K
Угол рассеивания	160°
Степень защиты	IP65
Рабочая температура	-40C° до +50C°
Расстояние между центрами	200 мм
Гарантия	4 года

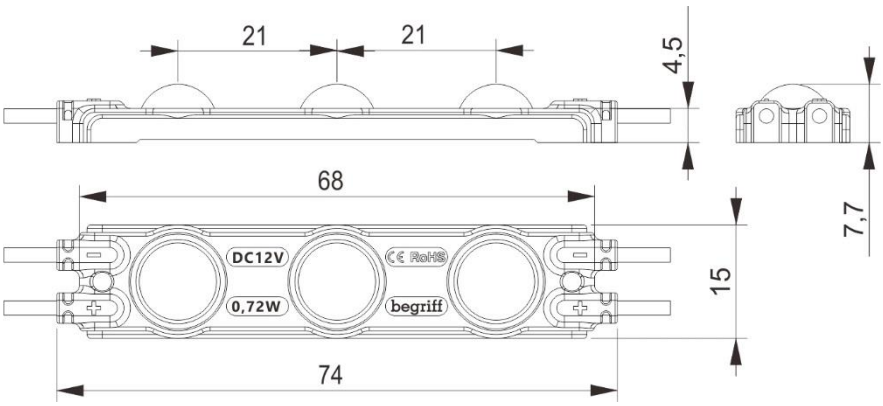

Рис. 2 Размеры модуля

+7 (343) 345 47 47
begriff.ru